ОПРОСНЫЙ ЛИСТ

на высоковольтный преобразователь частоты выполненный по двухтрансформаторной схеме

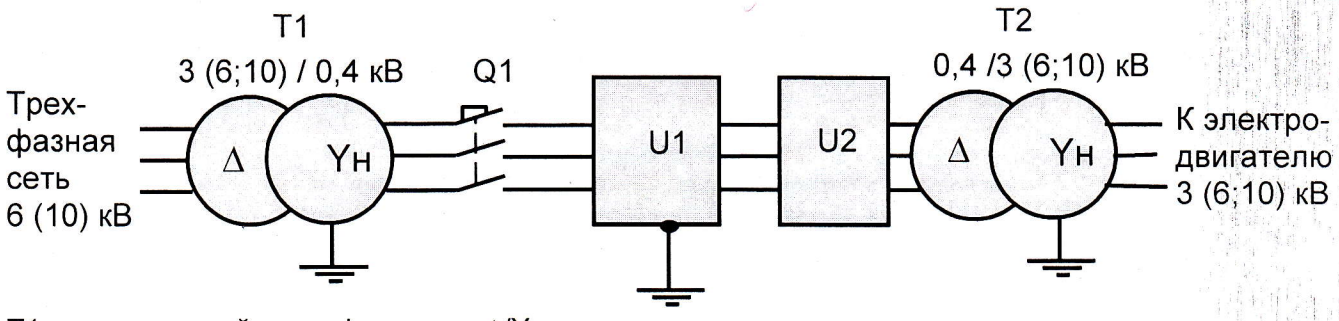

T1 – понижающий трансформатор $\Delta/Y_н$;
Q1 – автоматический выключатель;
U1 – низковольтный преобразователь частоты EI-9013;
U2 – синусоидальный фильтр;
T2 – повышающий трансформатор $Y_н/\Delta$;

Дата заполнения: « » 200 г.	
Сведения о заказчике:	
Наименование:_____	
Адрес:_____	
Сфера деятельности	
Веб-сайт, e-mail	
Контактная информация:	
Должность	
ФИО	
Тел / Факс	

Характеристики питающей сети:			
☐ ~3 кВ, 50 Гц	☐ ~6 кВ, 50 Гц	☐ ~10 кВ, 50 Гц	Другое:
☐ Кабельная линия	☐ Воздушная линия		

Информация об электродвигателе:	
Марка электродвигателя	
Номинальное напряжение, В	
Номинальная мощность, кВт	
Номинальный ток, А	
Номинальная частота, Гц	
Номинальная скорость вращения, об/мин	
КПД	
Cos φ	
Необходимые времена разгона и торможения	
Характер нагрузки (переменный/постоянный)	